POHLED 1:50

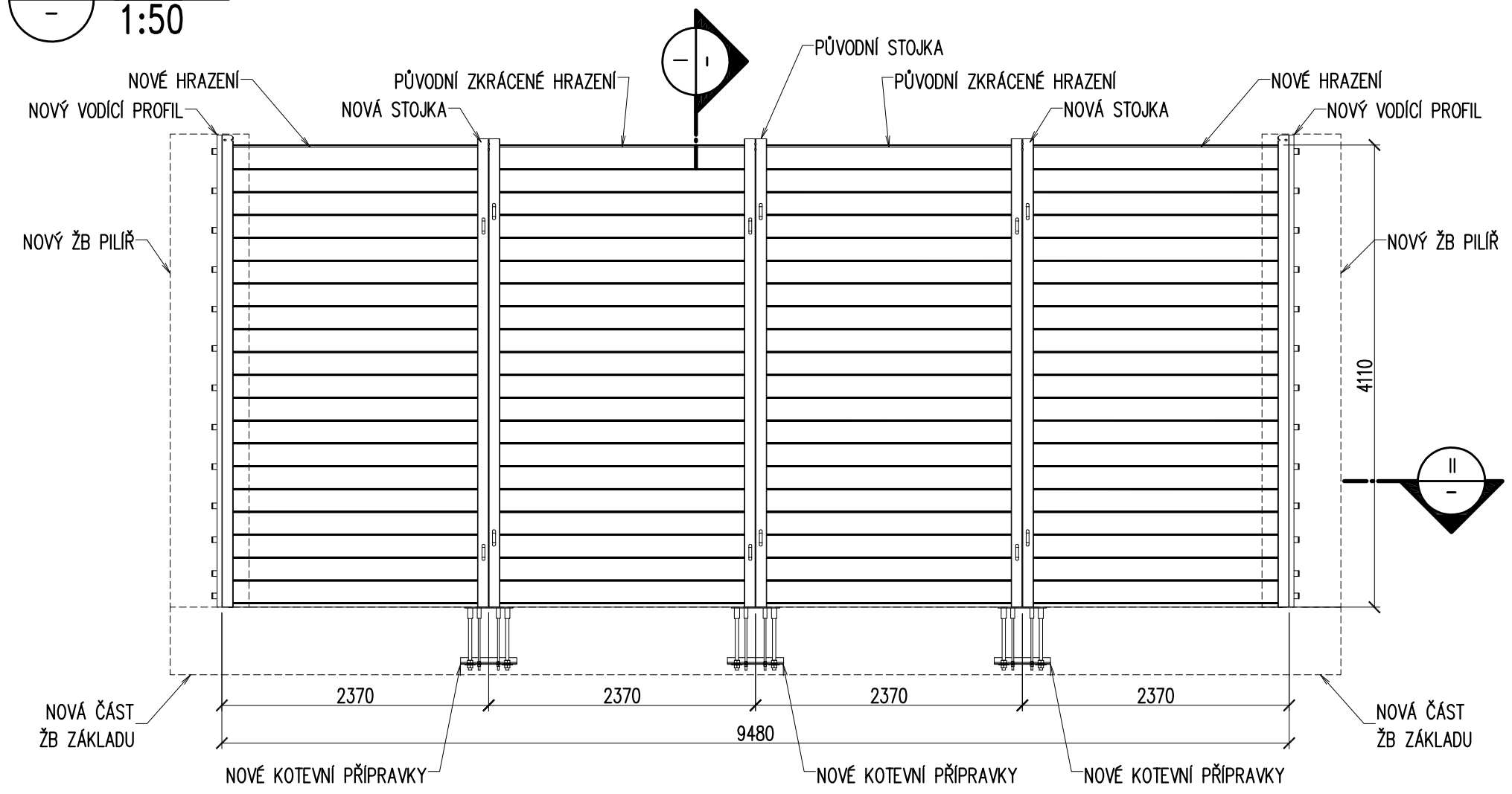

ŘEZ 1:50

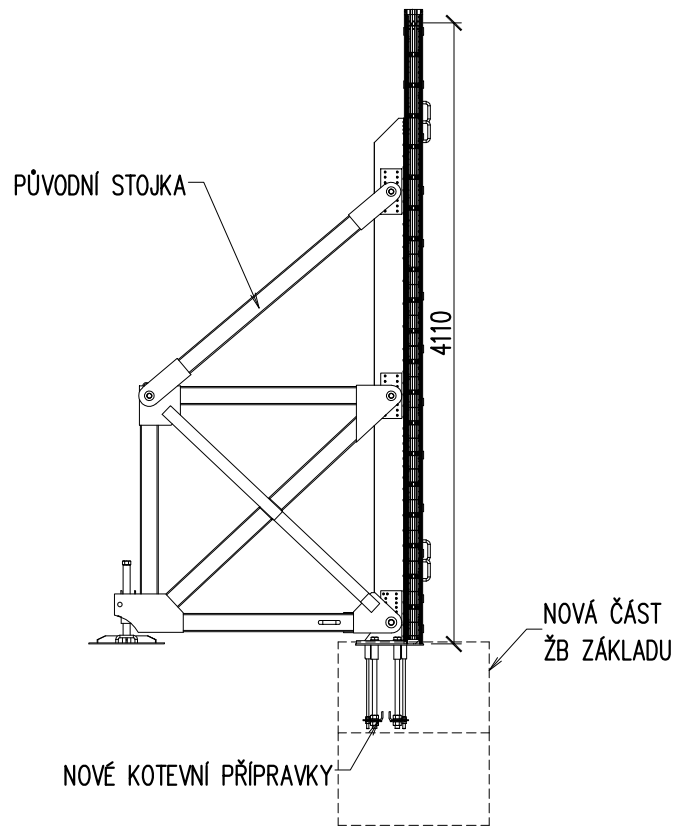

ŘEZ 1:50

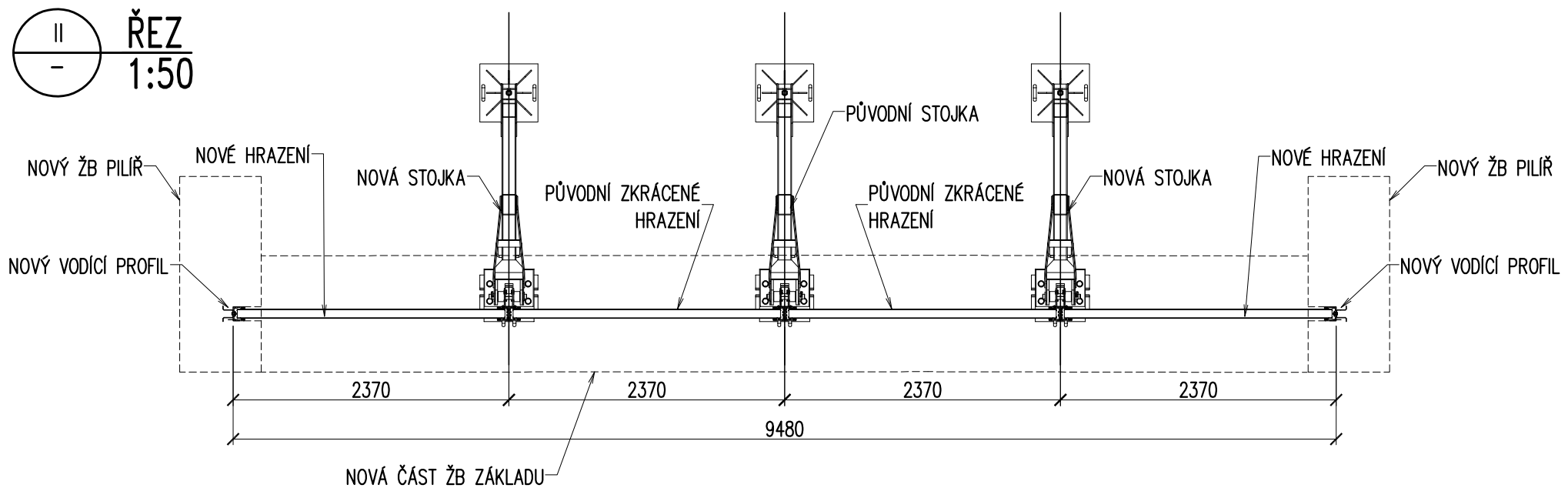

DETAIL KOTEVNÍHO PŘÍPRAVKU 1:15

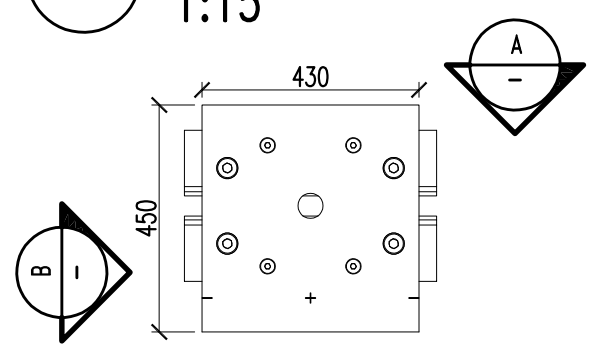

POHLED 1:15

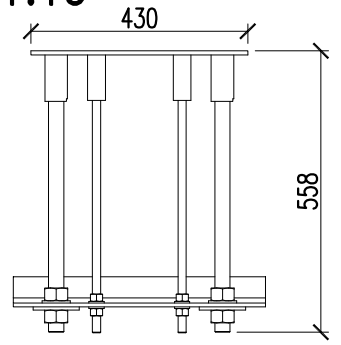

POHLED 1:15

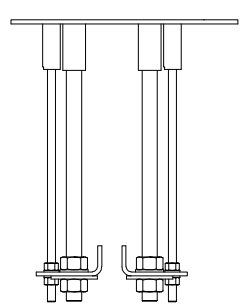

Ministerstvo dopravy
Státní fond dopravní infrastruktury

Jiná ověření:

Paré:

Orientační schéma:

Razítko oprávněné osoby:

Podpis: Datum:

Revize:	Datum:	Popis:	Kontroloval:
000	14.06.2022	Definitivní odevzdání dokumentace	Ing. Libor Marek

Stavebník/Investor:	**Správa železnic, státní organizace**
Adresa:	Dlážděná 1003/7, 110 00 Praha 1
Zástupce investora:	Stavební správa západ
Adresa:	Sokolovská 1955/278, 190 00 Praha 9

SPRÁVA ŽELEZNIC

Zhotovitel díla:	**TOP CON SERVIS s.r.o.**
Adresa:	Ke Stírce 1824/56, 182 00 Praha 8
Kontakt:	T: +420 284 021 740 E: topcon@topcon.cz
Zhotovitel objektu:	**TOP CON SERVIS s.r.o.**
Adresa:	Ke Stírce 1824/56, 182 00 Praha 8
Kontakt:	T: +420 284 021 740 E: topcon@topcon.cz
Hlavní projektant (HIP):	Ing. Libor Marek
Specialista:	Ing. Libor Marek

Název stavby/akce:	**Rekonstrukce mostů v km 518,498 a 518,962 TÚ Praha Masarykovo n. - Děčín hl. n.**		Označení investora: S632000254 Označení zhotovitele: 28-12
Název části:	Mosty, propustky a zdi		Označení části: D.2.1.4
Název objektu/dílčí části:	**Úprava hrazení stěny PPO v km 518,498**		Označení objektu/komplexu: **SO 11-23-01**
Název přílohy: Název dílčí části přílohy:	**Úprava hradící stěny**		Číslo přílohy: **2. 0.0.5**
Odpovědný projektant: Ing. Tomáš Vejběra	Zpracovatel přílohy: Ing. Jiří Šilínek	Měřítko: 1:100, 1:50 Formáty: 3A4	Stupeň dokumentace: DUSP+PDPS
Kraj: Ústecký	Katastrální území: Krásné Březno [775266]	TUDU: 0801 R1	**Smluvní datum zpracování: 06/2022**

Označení investora	Stupeň dokumentace:	Část:	Objekt:	Podobjekt:	Příloha:	Revize:
S 6 3 2 0 0 0 2 5 4	_ D U S P	_ X X X X X	_ X X X X X X X X	_ X X	_ X _ X X X	_ 0 0 0

[Prostor pro další informace]